OG_1 NOVA BALKONSKA OGRAJA

dimenzija: 138/30/74 cm L, D

količina:
L: 54 kos
D: 54 kos

Okvir:
RF škatlasti profili 30/30/2 mm, vsi stiki zvarjeni, zvari pobrušeni,
pritrditev na AB ploščo balkonas 4 RF T-elemeni 100/100/10 mm in sidrnimi vijaki, pritrditev na montažno AB fasadno steno z RF T-elementom 200/100/10 mm in sidrnimi vijak;i
okvir in pritrditveni kosi prašno barvani - glej barvno lestvico

Polnilo stranske ograje*:
2x kaljeno steklo, lepljeno - dvojna folija
okvir prilagojen - horizontalna profila sta U-profila namesto škatlastega, v katera se vstavi steklo.

parapet:
Obstoječi parapet se demontira, očisti, ponovno prašno barva na obstoječo barvo (ultra marine) ter pričvrsti na novo ograjo z RF vijaki z matico ter samoreznimi vijaki

* v primeru izvedbe s škatlo za klime ograja nima stranskega polnila - tega ima škatla za klimo - postavka OG_1.a

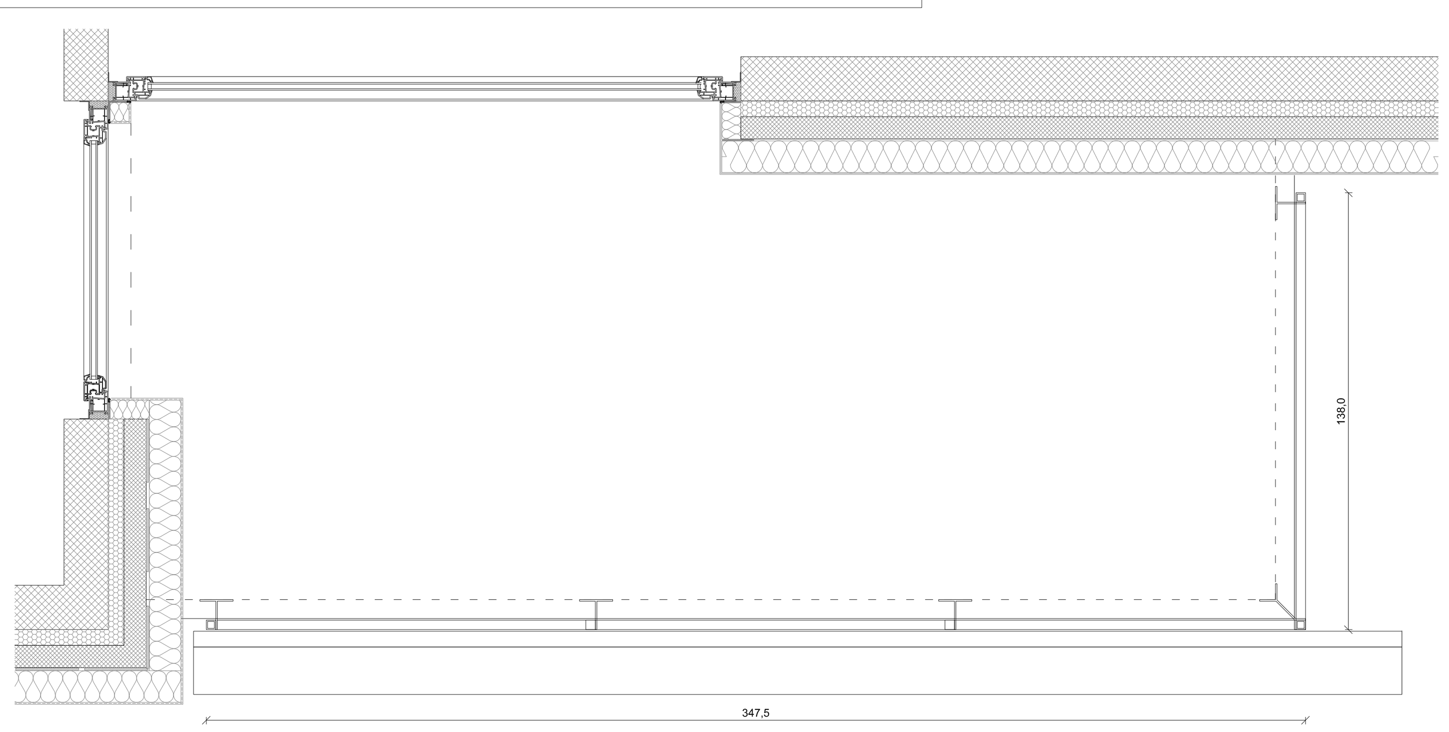

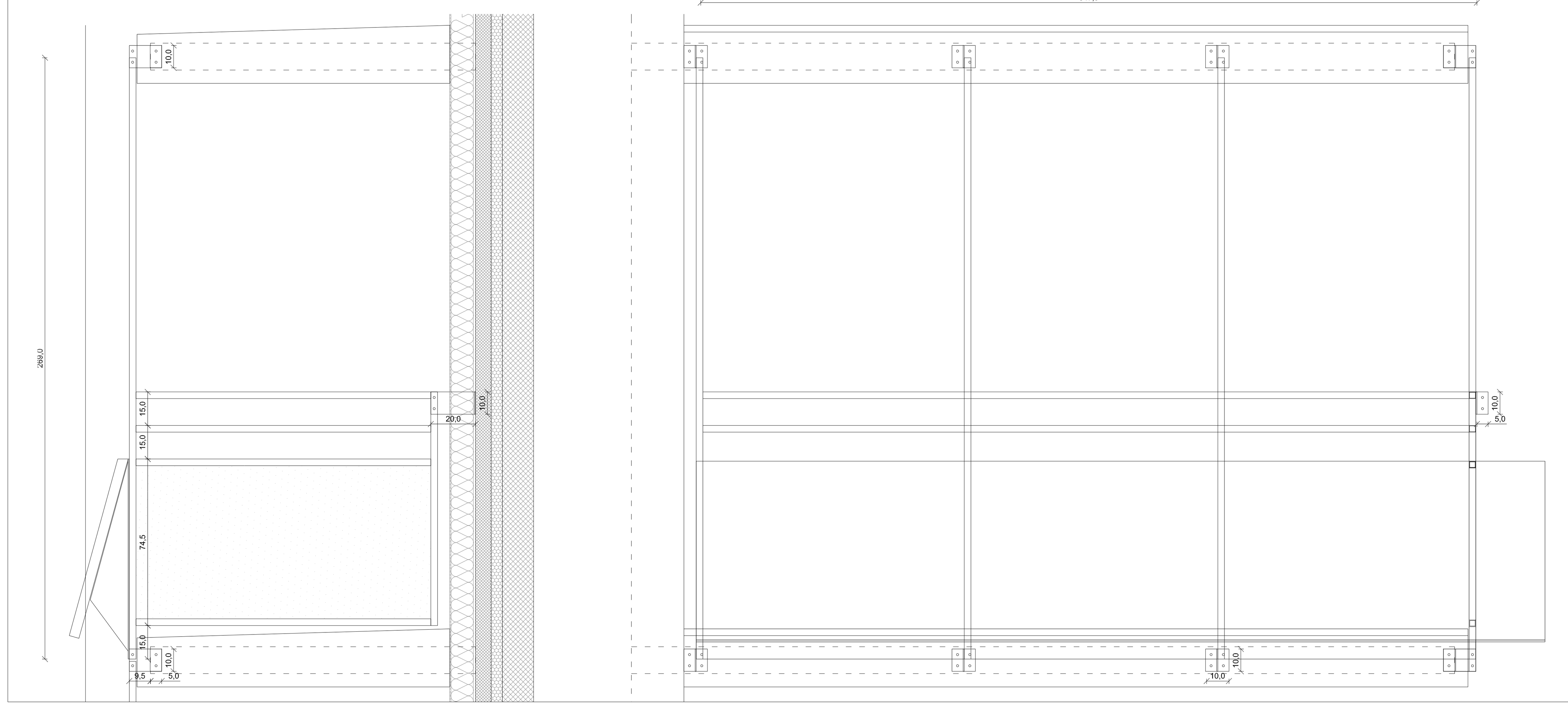

OG_1.a ŠKATLA ZA ZUNANJE ENOTE KLIME

dimenzija: 138/30/74 cm

količina: 108 kos

Okvir:
enaki RF profili kot ograja, privarjeno na ograjo, vsi stiki zvarjeni, zvari pobrušeni, okvir prašno barvan - glej barvno lestvico

Polnilo:
stranska obloga 132/70 cm iz valjane Alu ekspandirane pločevine - kot npr. ProMetall tip: Traun, velikost okrogle odprtine 10 mm, d= 2 mm, prašno barvano - glej barvno lestvico

zgornja in spodnja polica
polna alu pločevina d= 2 mm, prašno barvana - glej barvno lestvico

pritrditev polnil:
RF kotnik 15/15/2mm, varjen na okvir, alu pločevina privijačena ali prinetana na kotnike, vsi zvari pobrušeni.

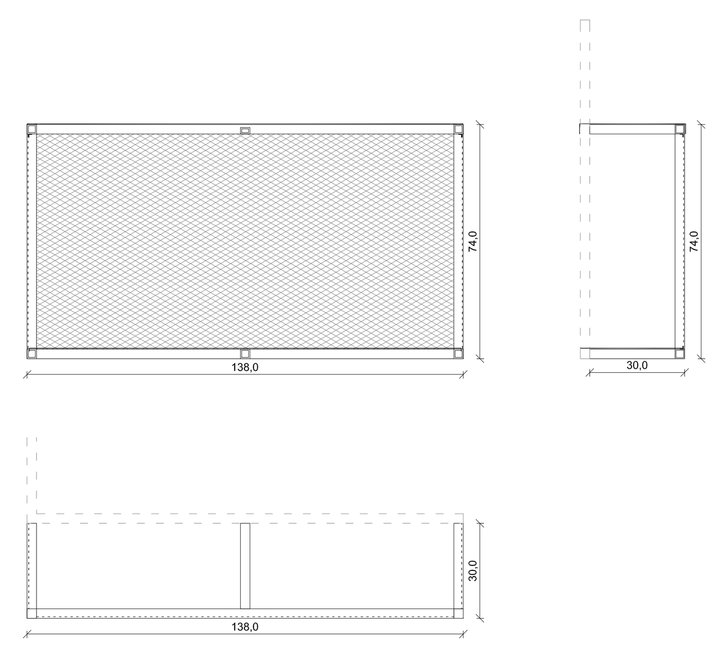

OG_2 OGRAJA FRANCOSKEGA BALKONA

dimenzija: 180/50 cm

količina: 48 kos

Okvir:
RF škatlasti profili 30/30/2 mm, vsi stiki zvarjeni, zvari pobrušeni,
pritrditev na montažno AB fasadno steno s 4 RF T-elementi 40/90/50/10 mm in sidrnimi vijak;
okvir in pritrditveni kosi prašno barvani - glej barvno lestvico

Polnilo:
2x kaljeno steklo, lepljeno - dvojna folija
okvir prilagojen - horizontalna profila sta U-profila namesto škatlastega, v katera se vstavi steklo.

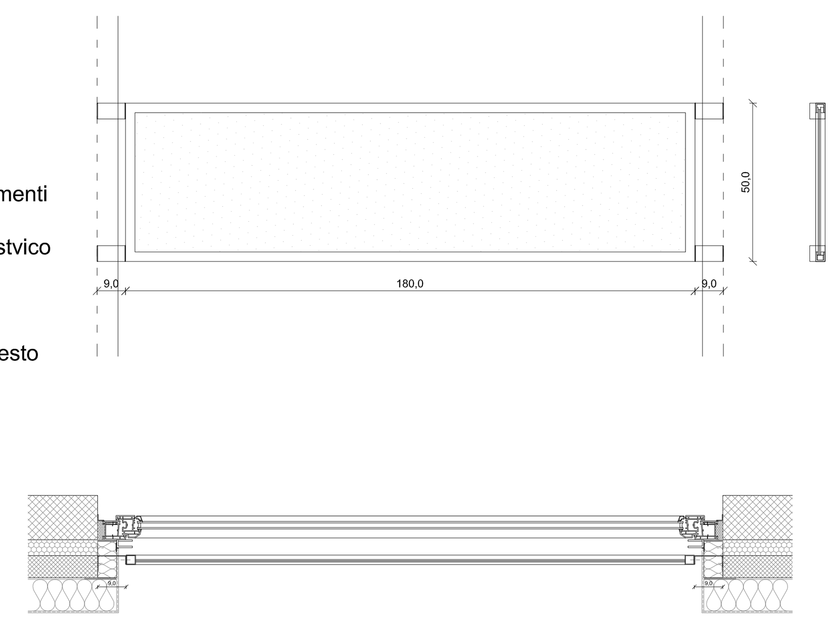

S02_SHEMA OGRAJ

OPOMBE / OPOZORILA:
- vse mere preveriti na gradbišču!
- pri izvedbi obvezno skupaj gledati PZI načrte arhitekture, gr. konst., ter vse priložene sheme, sestave in detajle!
- vse mere kontrolirati na licu mesta, vsa neskladja pravočasno uskladiti z arhitektom in ostalimi projektanti!
- barvna shema je obdelana v posebni tabeli
- za vse vidne izvedbe, detajle, barve in materiale je potrebno predložiti vzorec v potrditev arhitektu!
- pozicije vidnih instalacij pred vgradnjo uskladiti z arhitektom!
- vsi odtočni elementi se pritrjujejo v podlago z minimalno 4 vijaki oziroma sidri
- vse vogalne izvedbe hidroizolacije je potrebno izvajati pod kotom 45° za preprečitev nastajanja razpok
- vse višinske kote so relativne glede na izhodiščno koto objekta v pritličju ±0,00

NA VSA NESKLADJA NUJNO PRAVOČASNO OPOZORITI IN KONZULTIRATI ODGOVORNE PROJEKTANTE!
RISBE V NAČRTU ARHITEKTURE SO GLAVNE RISBE, PO KATERIH SE OBJEKT IZVAJA.
VSO DELAVNIŠKO DOKUMENTACIJO, KI JO IZDELA IZVAJALEC, MORA POTRDITI ARHITEKT!

rap-ing
dunajska 51
SI-1000 ljubljana
t: +386 1 4341780
e: info@rap-ing.si

št. projekta	321170020	**faza**	PZI

20170830.0028 C287_Arhitektura_2017-08-17.dwg

ime projekta	ENERGETSKA SANACIJA OVOJA C287				
objekt	CELOVŠKA 287, LJUBLJANA				
investitor	SKUPNOST LASTNIKOV OBJEKTA Celovška cesta 287, 1000 Ljubljana				
projektant	RAP-ING d.o.o., Dunajska cesta 51, 1000 Ljubljana				
odg. vodja proj.	DAVID KOZAMERNIK, u.d.i.a., ZAPS A-1477				
načrt	1 - NAČRT ARHITEKTURE				
št. načrta	RAP-092-17				
odg. proj. načrta	DAVID KOZAMERNIK, u.d.i.a., ZAPS A-1477				
sodelavec	NINA SAVNIK, u.d.i.a.				
ime risbe	S02_SHEMA OGRAJ				
datum	JULIJ 2017	**merilo**	1:20	**št. risbe**	47

Vsebina načrta je last podjetja RAP-ing d.o.o. Vse avtorske pravice, ki niso s pogodbo prenesene na naročnika, so pridržane. Brez pisne odobritve reprodukcija ni dovoljena. The content of this drawing is a property of RAP-ing d.o.o. All rights that are not transferred to the client by the contract are reserved. Any reproduction of the drawing without a written authorization is forbidden.